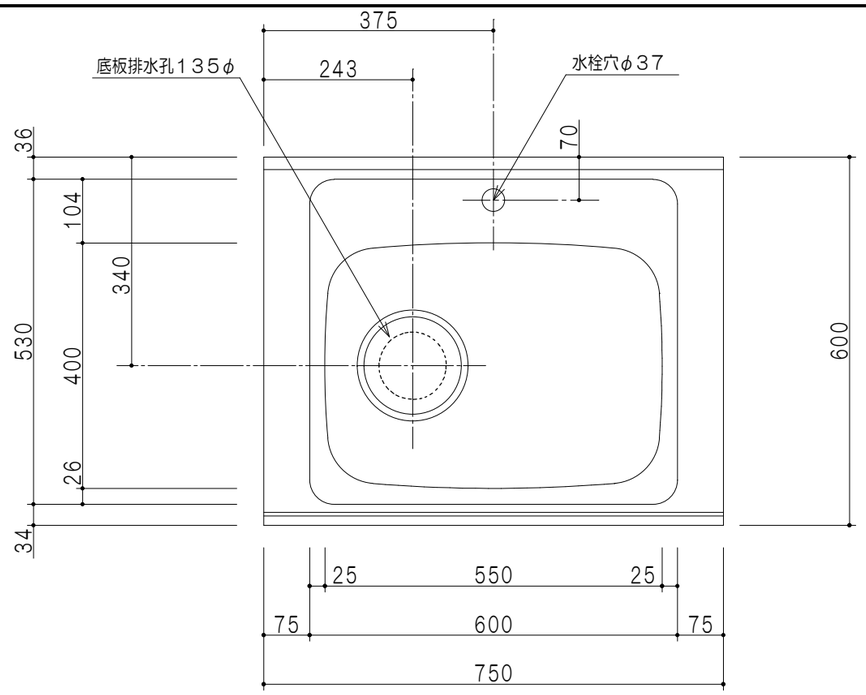

平面図

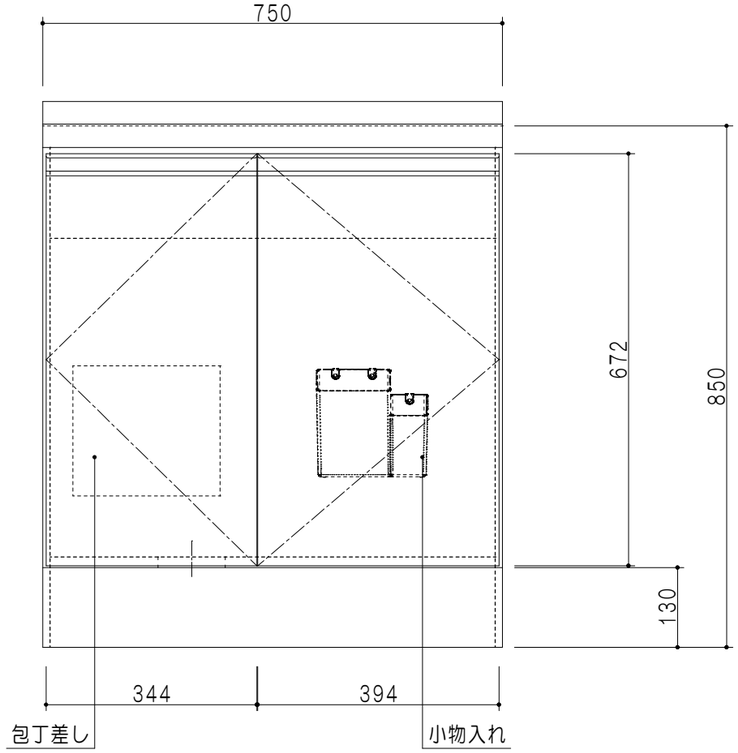

立面図

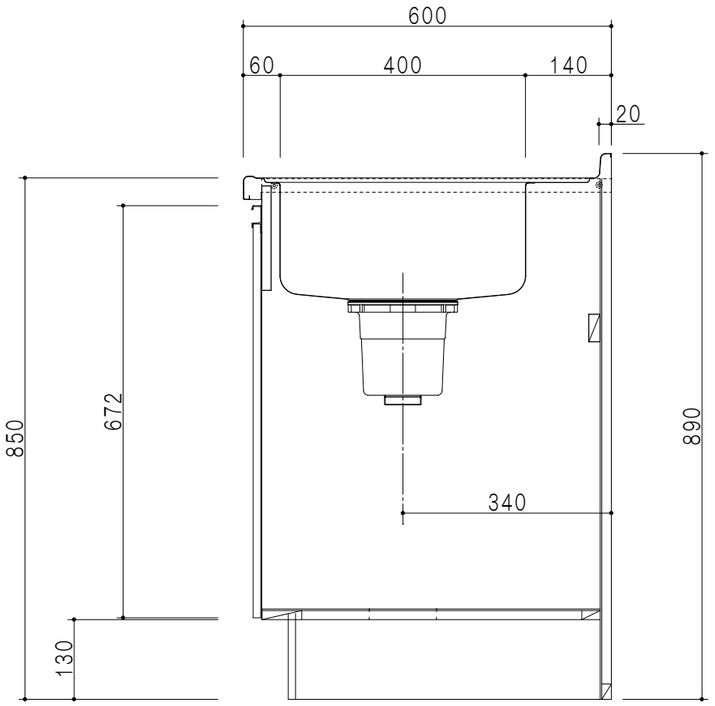

断面図

仕様	
トップ	ステンレス443CT 銀河エンボス 0.6t ゴミ収納器
側板	低圧メラミン化粧パーティクルボード 12t
地板	片面フラッシュ 17.5t EBコーティング化粧板
背板	MDF 2.5t
台輪	両面化粧パーティクルボード 12t
扉	両面化粧パーティクルボード 12t
丁番	ワンタッチスライド式丁番
把手	アルミー文字把手
引き出し	メタルボックス スライドレール
	引き出しトレー付き
その他	小物入れ 包丁差し

扉色	
SW	ホワイト
LG	木目
UW	ｳﾙﾄﾗﾎﾜｲﾄ（艶有）
WN	ｳｨﾝｻﾞｰﾅｯﾄ（艶有）
BS	ブラックストーン
PM	ペールグレイン
MD	ダークグレイン

名称	図面名称		SCALE	DATA	CHECKED	DRAWING	SHEET NO.
コンパクトキッチン 全槽流し台	KTD6-85-75DS	onedo ワンド株式会社	1/10	2023.05.01		T.K	