| 扉　色 | |
|---|---|
| SW | ホワイト |
| LG | 木　目 |
| UW | ｳﾙﾄﾗﾎﾜｲﾄ（艶有） |
| WN | ｳｨﾝｻﾞｰﾅｯﾄ（艶有） |
| BS | ブラックストーン |
| PM | ペールグレイン |
| MD | ダークグレイン |

| 仕　　様 | |
|---|---|
| トップ | ステンレスSUS443CT　ゴミ収納器 |
| 側　板 | 低圧メラミン化粧パーティクルボード　12t |
| 地　板 | ステンレス貼り　片面フラッシュ |
| 背　板 | MDF　2．5t |
| 扉 | 両面化粧パーティクルボード　12t |
| 丁　番 | ワンタッチスライド式丁番 |
| 把　手 | アルミー文字把手 |
| その他 | 小物入れ　　包丁差し |

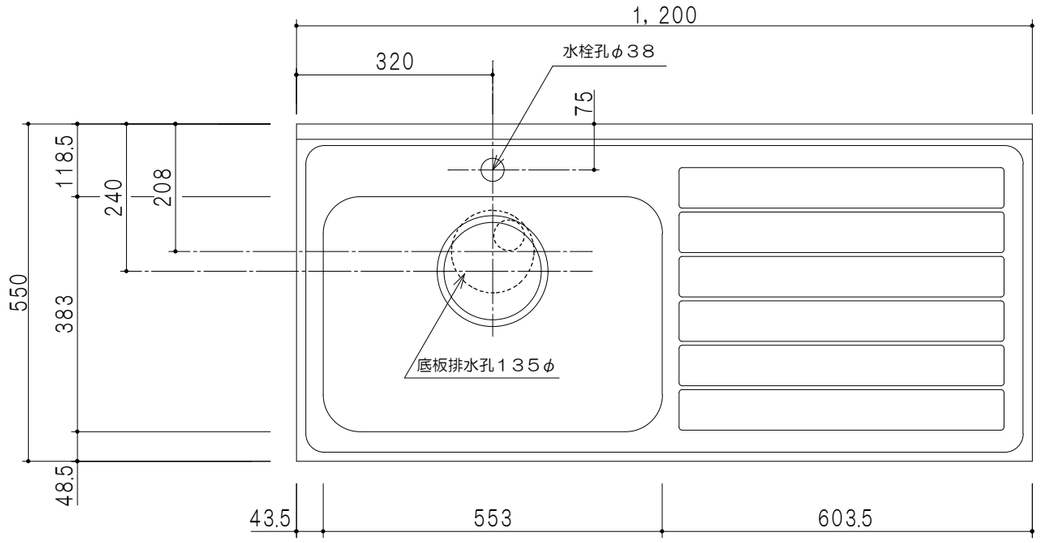


平面図

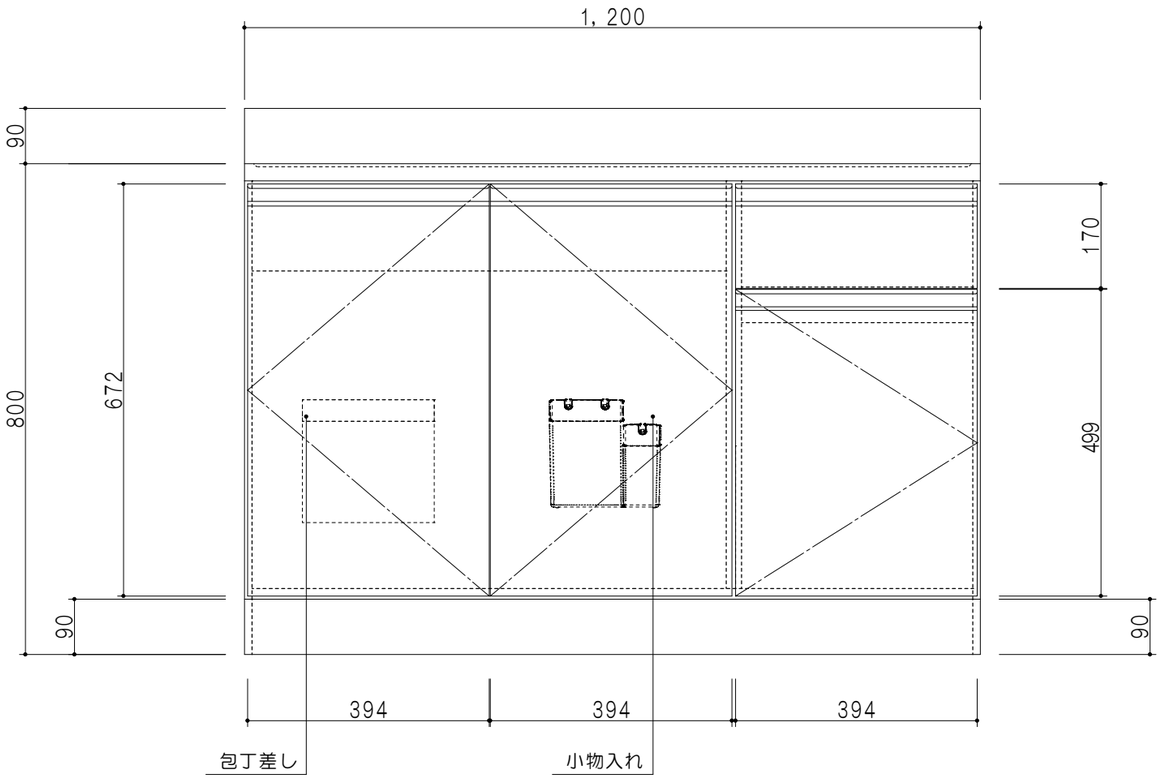


立面図

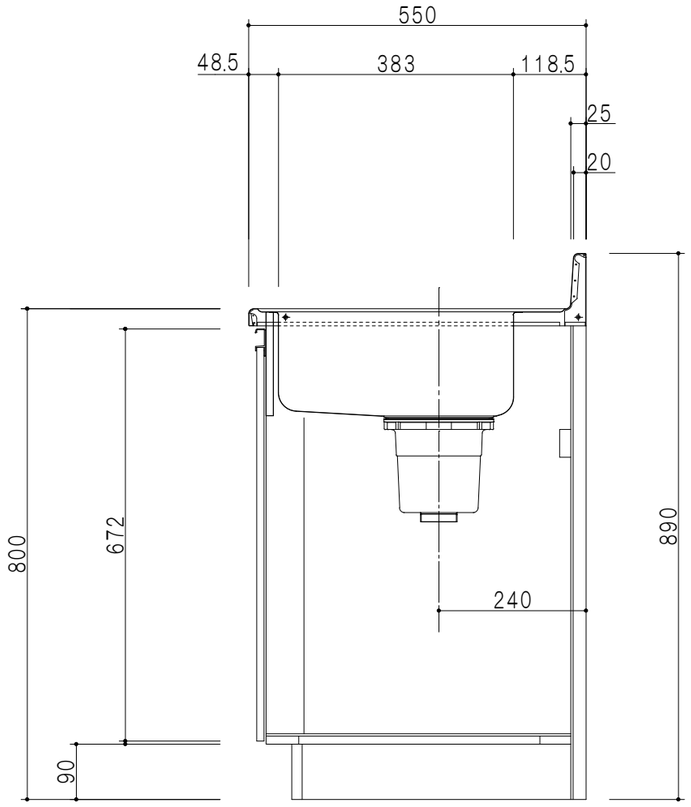


断面図

| 名　称 | 図面名称 | | SCALE | DATA | CHECKED | DRAWING | SHEET NO. |
|---|---|---|---|---|---|---|---|
| トップ出し水栓タイプ　一槽流し台 | KTD5－80－120DS（左） | onedo ワンド株式会社 | 1/10 | 2023．05．01 | | T．K | |