ث

		ممم	
		ى	
		ژ	
		DC 3.0V	1 ×2
	ممم		
لحي			
ممم			
	ممم	ممم چ	
		کا ئو	
	ممم	ممم	
ث		ه ج ۡ ڭ يخ	

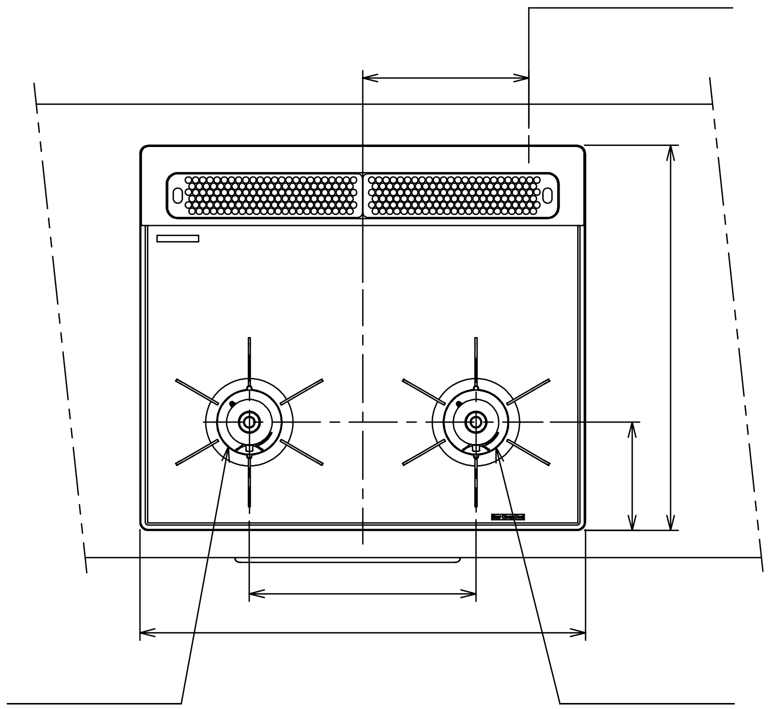

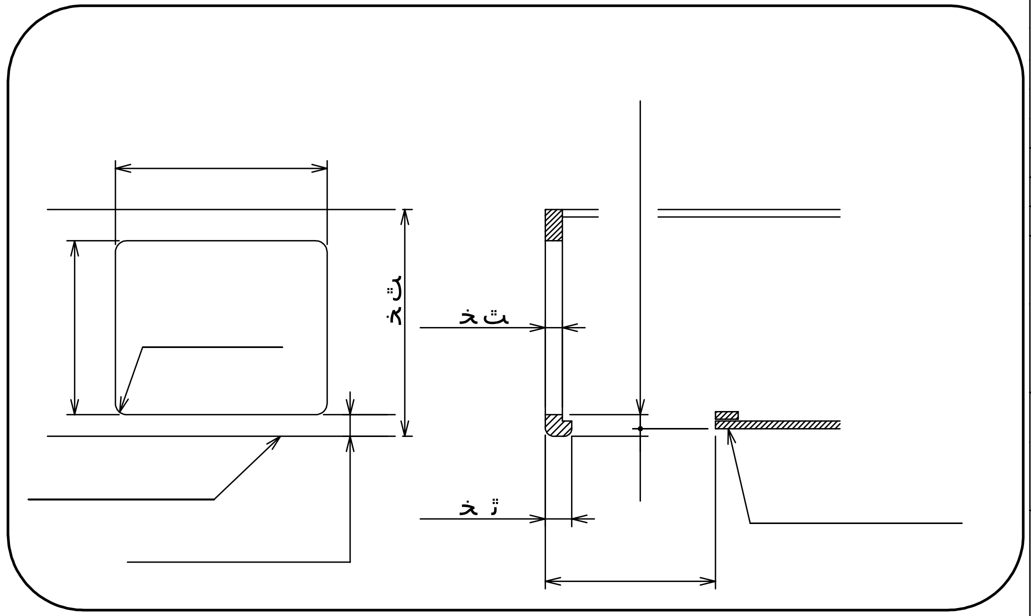

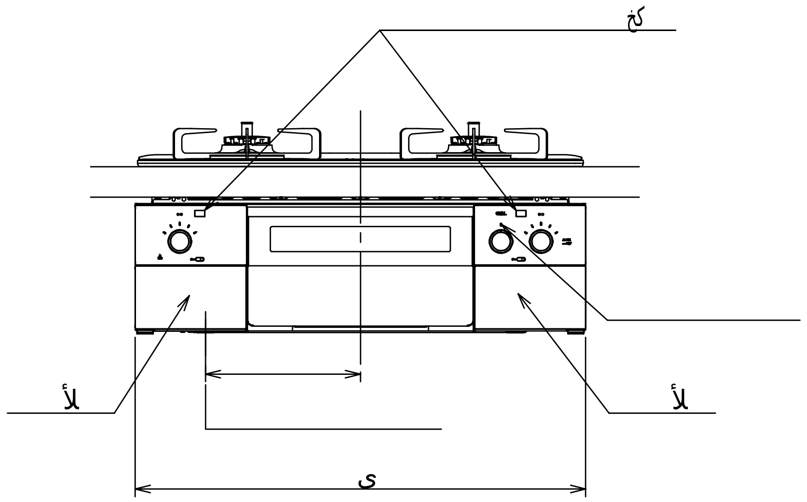

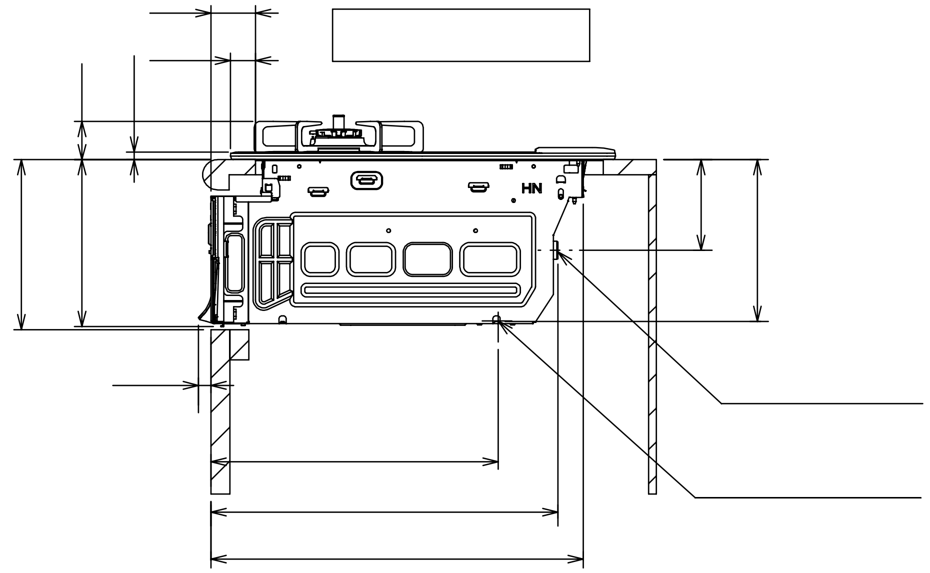

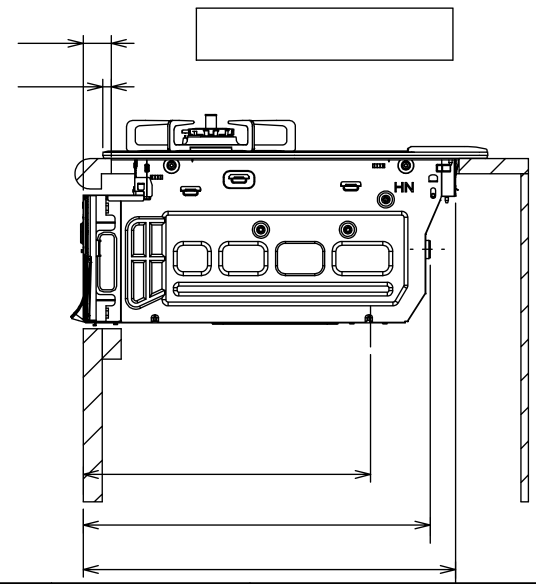

ه

طمي ث	7 7	ج ۛ
لأ		株式会社ノーリツ

تي

محم