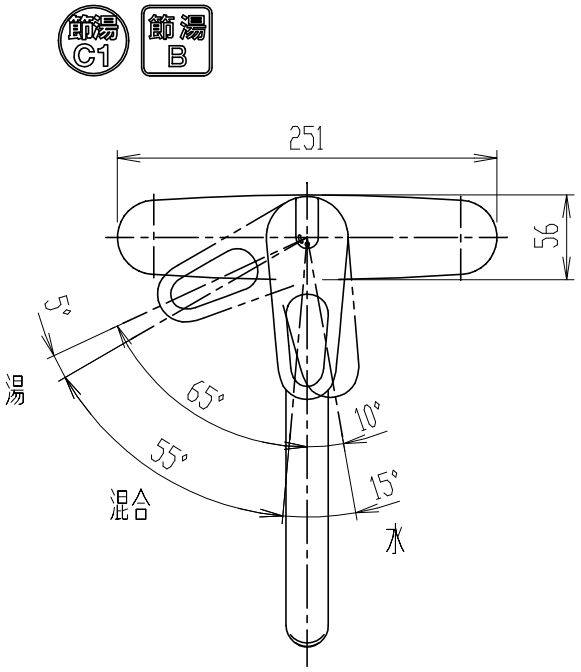

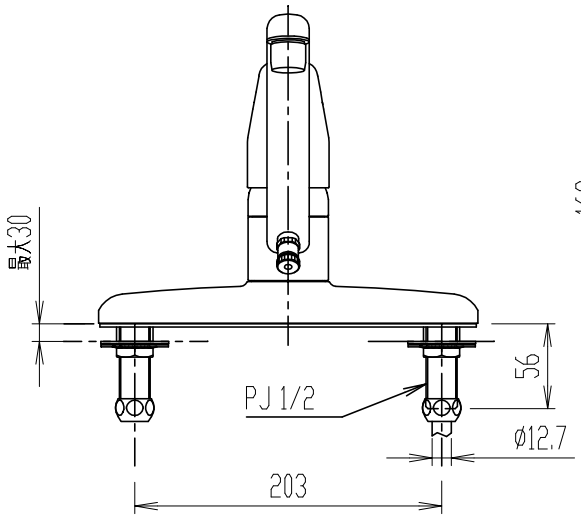

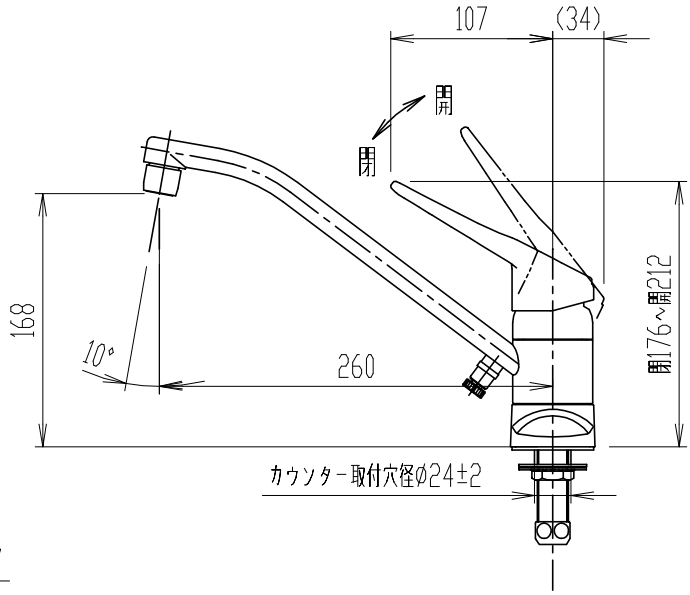

・(水抜式)
・(　)内は、参考寸法。
・吐水口360°回転自在。
・カウンター穴あけ寸法は、φ24±2で行って下さい。
・節湯記号については、LIXILホームページを参照ください。
(http://inax.lixil.co.jp/eco/products_data/saving_energy/)

日付	2020.10.29	尺度	1:5	製図	内山	検図	磯崎	品番	SF-HE430SYNA
図番	XK-SFHE430-0018B							品名	シングルレバー混合水栓(13)
備考									株式会社 LIXIL