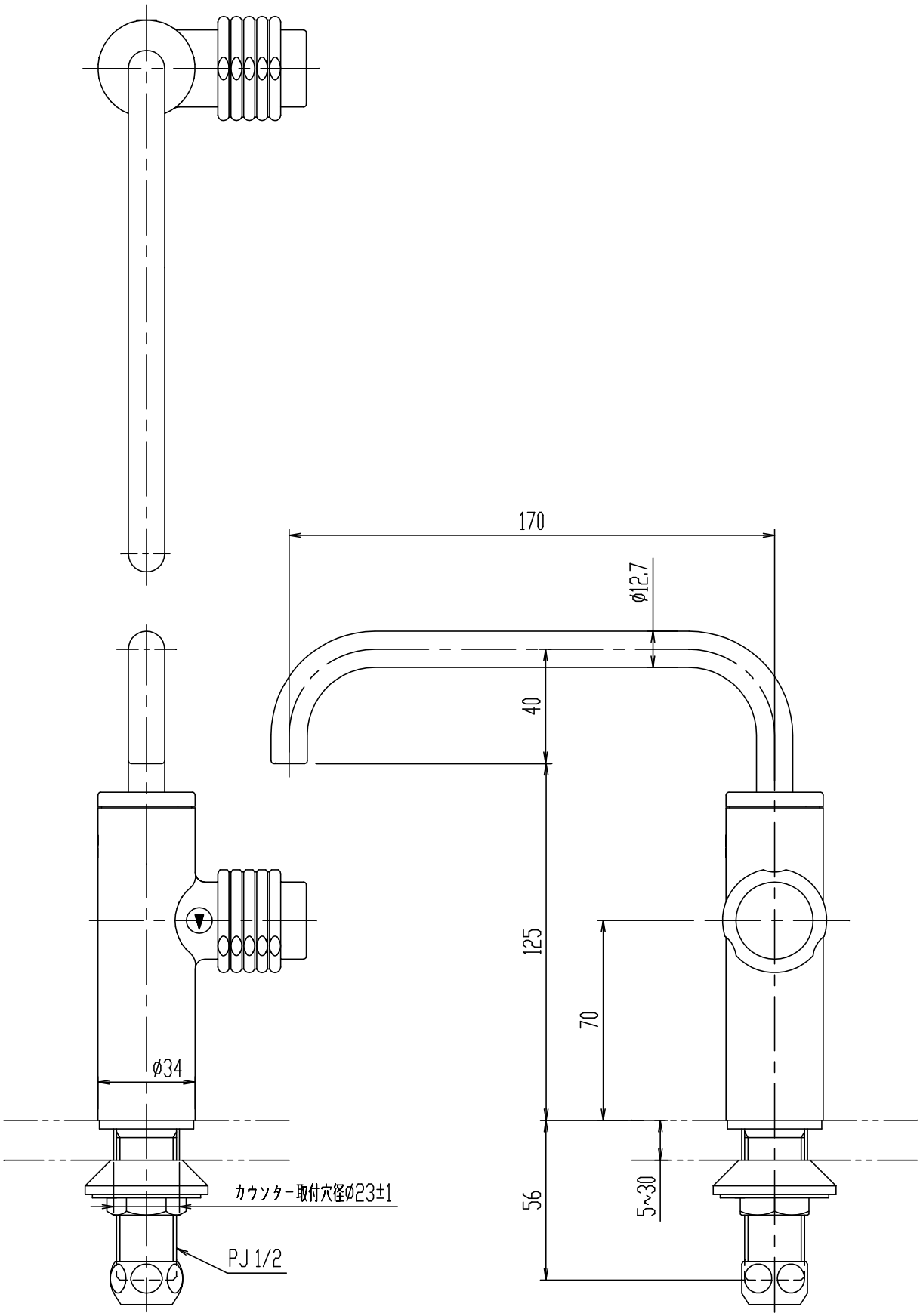

・カウンター穴あけ寸法は、φ23±1で行って下さい。

日付	2013.02.01	尺度	1:2	製図	内山	検図	山本	品番	LF-74
図番	XK-LF74-0002E							品名	立水栓(13)
備考									株式会社 LIXIL