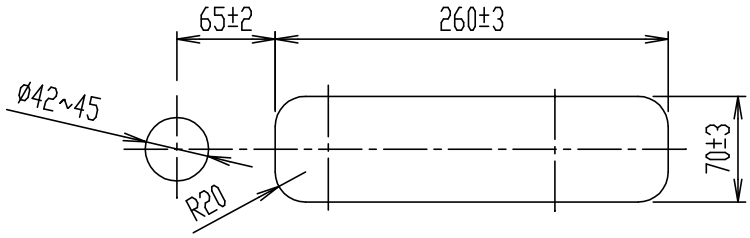


カウンター材の穴あけ寸法（カウンター厚み30mm以下）

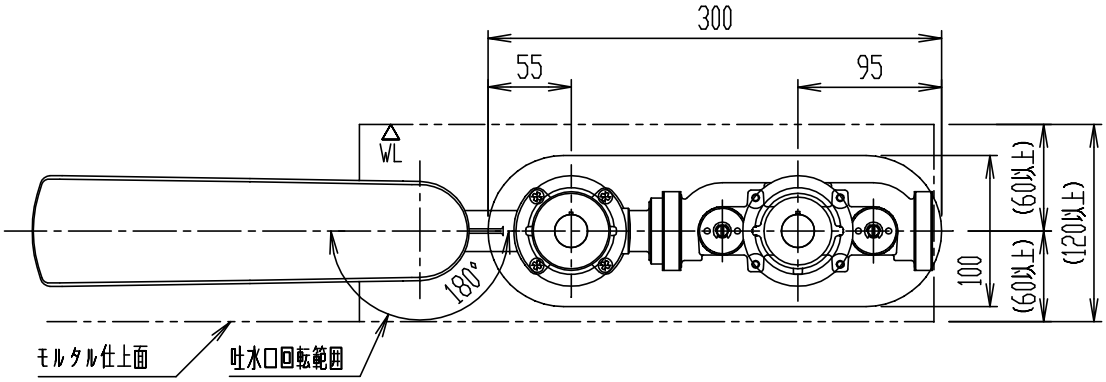


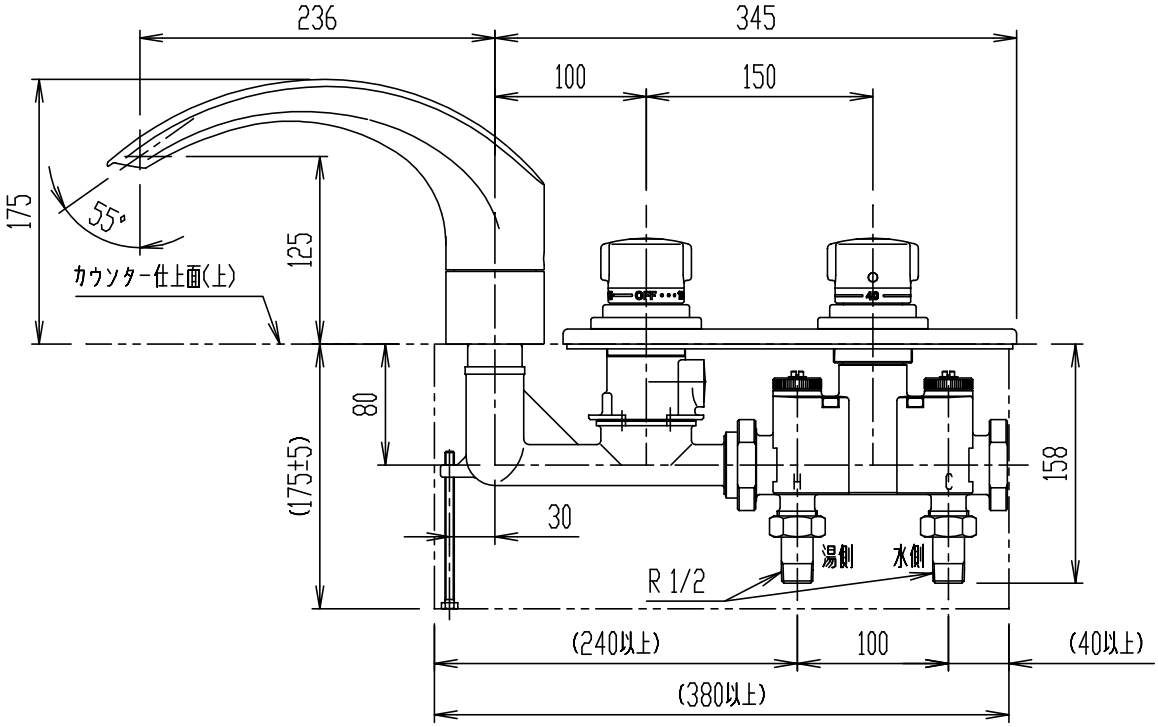


・(　)内寸法は取付施工に必要なスペースの寸法です。
・BF-X195TRの場合は吐水口及び開閉ﾊﾝﾄﾞﾙが向かって右側になります。
・(デッキタイプ、吐水口左付)

| | | | | | | | | | |
|---|---|---|---|---|---|---|---|---|---|
| 日付 | 2013.02.01 | 尺度 | 1:5 | 製図 | 宮本 | 検図 | 橋本 | 品番 | BF-X195TL |
| 図番 | XK-BFX195-0001C | | | | | | | 品名 | サーモスタット付バス水栓(13) |
| 備考 | | | | | | | | | 株式会社 LIXIL |