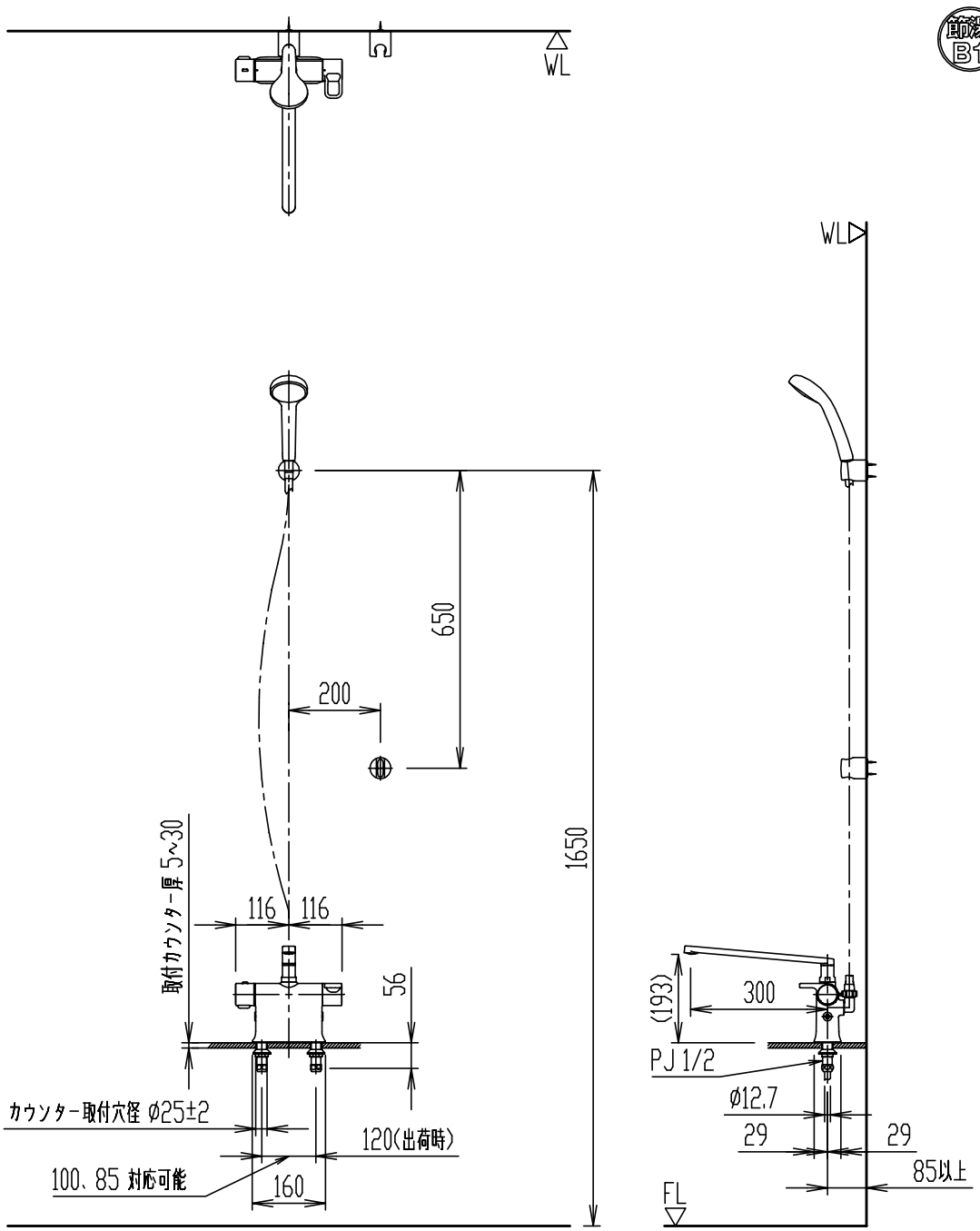

・(　)内は、参考寸法。
・適温の湯を出すためには給湯器の温度50~60℃の設定をおすすめします。
・カウンター穴あけ寸法は、φ25±2で行って下さい。
・(デッキタイプ、温度調節ハンドル調整要)
・節湯記号については、LIXILホームページを参照ください。
(http://inax.lixil.co.jp/eco/products_data/saving_energy/)

日付	2022.01.25	尺度	1:15	製図	石川	検図	磯崎	品番	BF-WM646TSG(300)
図番	XK-BFWM646-0011C							品名	サーモスタット付シャワーバス水栓(13)
備考									株式会社 LIXIL