外形寸法（mm）		高さ450×幅448×奥行620.5
本体重量		20.0kg
容量（食器点数）		食器37点と小物類
電源		AC100V 50/60Hz 共用
最大消費電力		865W/885W(50/60Hz)
給水方式		給水 給湯兼用（給湯は70℃以下）
運転制御方式	ヒーター	800W
	洗浄方式	ノズル噴射による加熱洗浄方式
	標準使用水量	約10.0l（水圧 0.2MPa）
	乾燥方式	ヒーター間欠通電＋ファン強制送風
	温度制御方式	サーミスタによる制御
	水位検知	水位スイッチ
安全装置	電源切忘れ防止装置	マイコン制御
	温度過昇防止装置	サーミスタによる上限温度制御，温度ヒューズ
	水槽ロック装置	マイクロスイッチ 1コ使用
	過電流防止装置	電流ヒューズ（18A）
	水漏れ防止装置	排水ポンプの自動運転
JQA認証番号		JQ10197
日水協認証登録番号		B-6

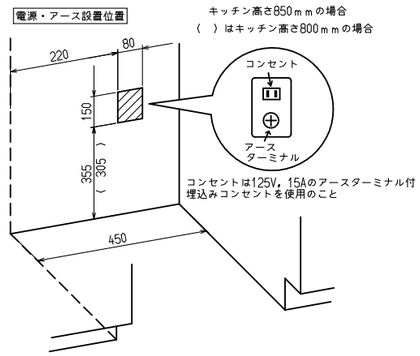

化粧面材の寸法と穴位置

（尺度 Free）※化粧面材は付属していません　（単位mm）

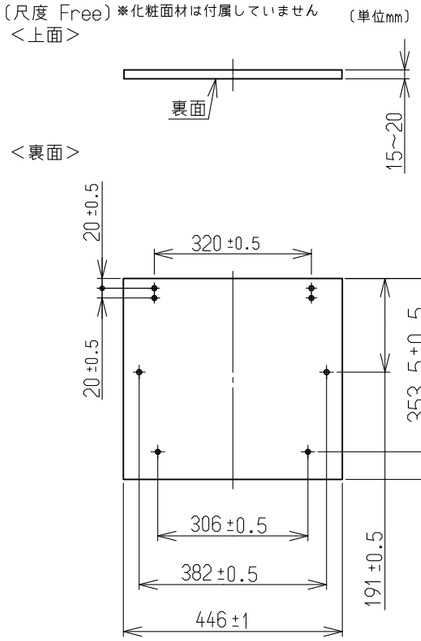

※穴径：φ2.0、穴深さ：12
※穴は合計8個です。

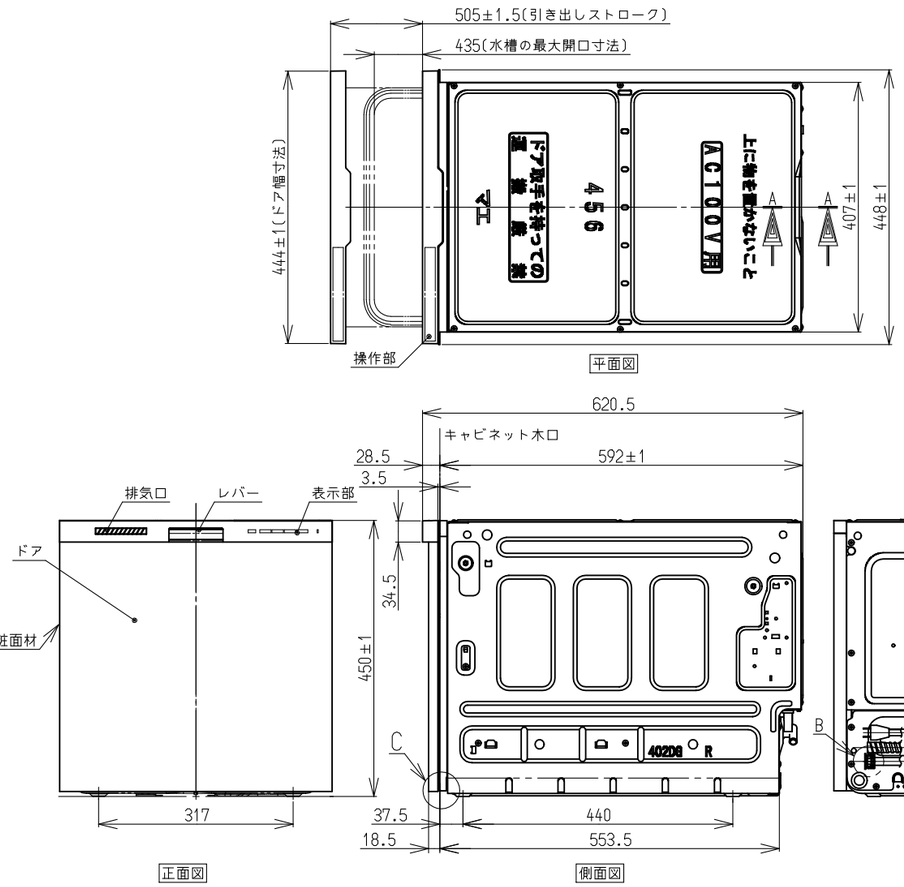

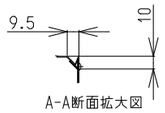

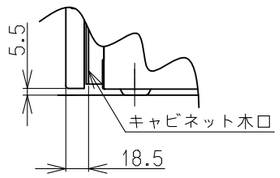

C部拡大図

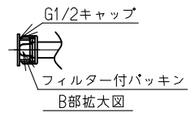

B部拡大図

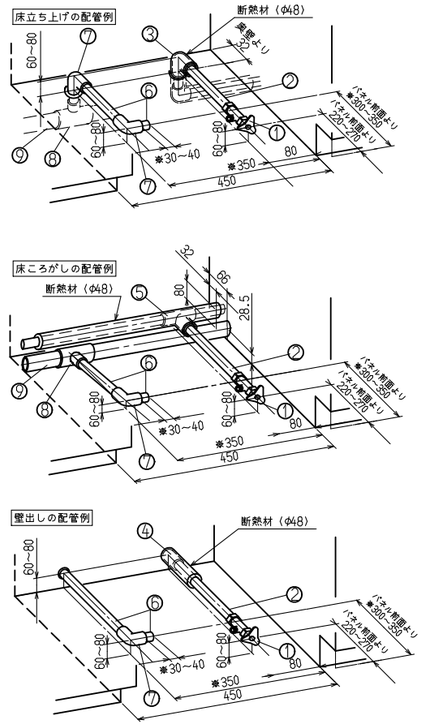

名称	仕様
給水ホース（組）	（器具ヨリ）L950 $^{+50}_{-0}$ フレキホース
排水ホース	（器具ヨリ）L975±15 エラストマーホース
電源コード	（器具ヨリ）L1450±25 L型プラグ
アース線	（器具ヨリ）L1550±50

給水（給湯の場合は耐熱配管）
① アングル型止水栓（固定コマタイプ）
② 硬質塩化ビニルライニング鋼管
③ Rc 1/2 エルボ
④ Rc 1/2 ソケット
⑤ チーズ

排水（耐熱塩ビ使用のこと）
⑥ HT20
⑦ HT20エルボ
⑧ HT40×20チーズ
⑨ VP40

名称	外観図			品名	食器洗い乾燥機	
型式	RKW-404LPM					
作成	15.08.04	尺度	1:10	サイズ	A3	リンナイ株式会社