（単位：mm）

屋外据置設置

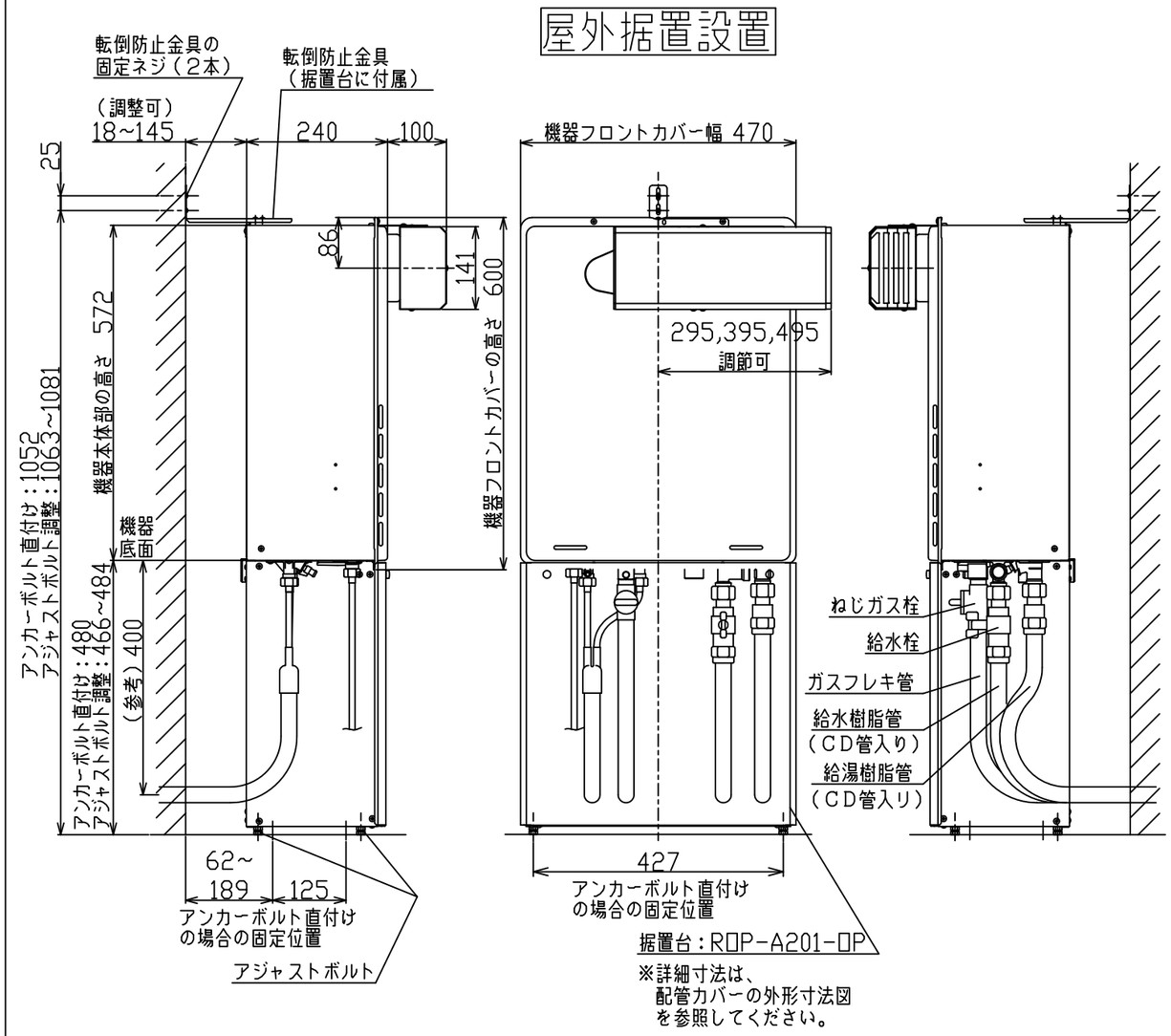

屋外壁掛設置

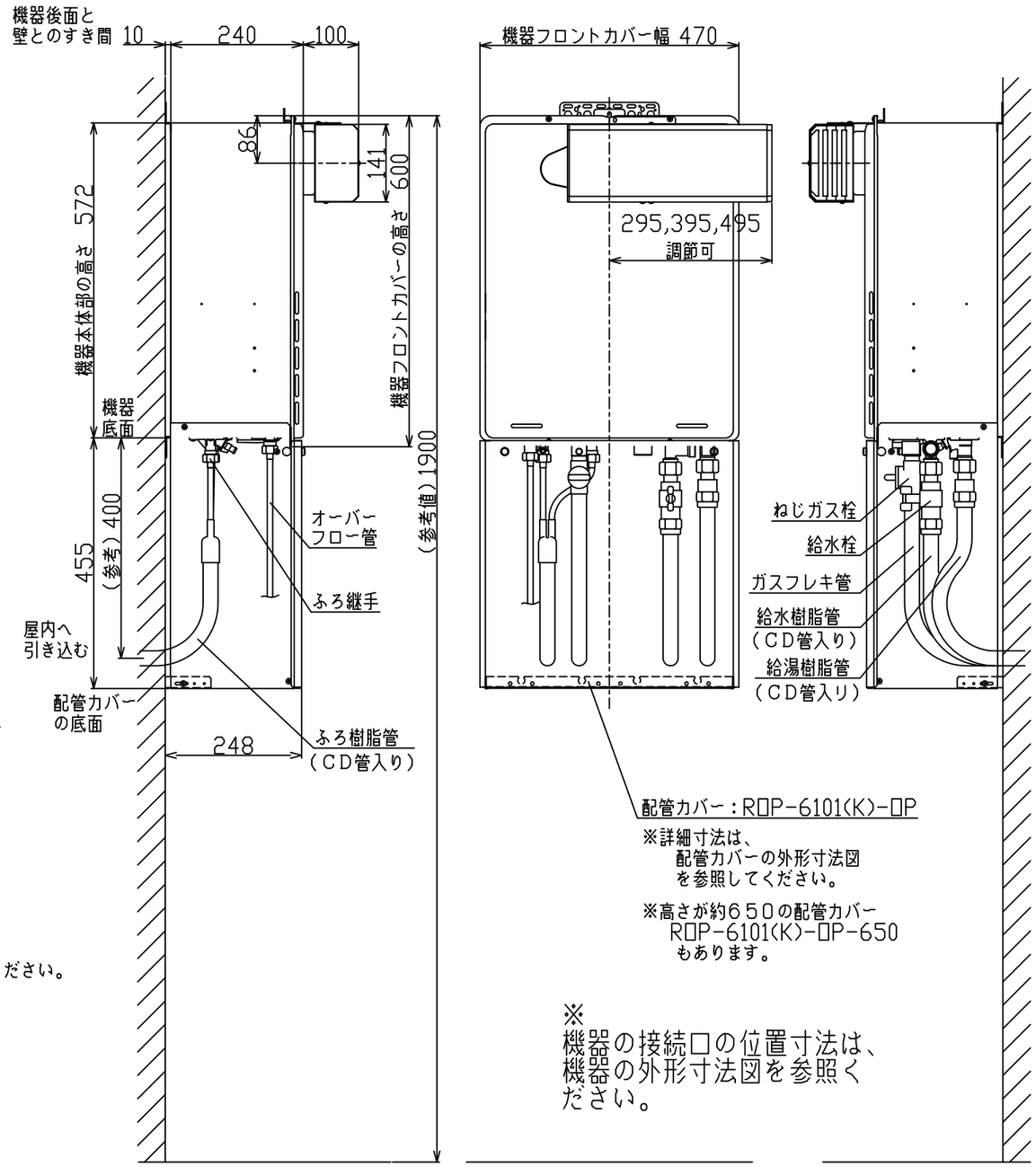

外壁強度が給湯器の取付けに十分でない場合は、
壁掛補強板UX-0021（別売）を使用してください。

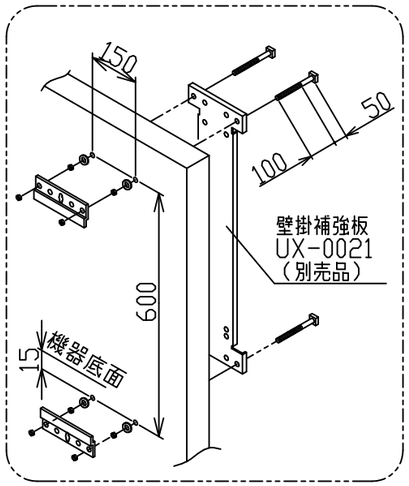

名称	屋外標準設置図					
型式	RUF-A2405AA(B) RUF-A2405SAA(B)	RUF-A2005AA(B) RUF-A2005SAA(B) RUF-A2015AA(B) RUF-A2015SAA(B)	RUF-A1615AA(B) RUF-A1615SAA(B) RUF-A1605AA(B) RUF-A1605SAA(B)			
作成	2018.09	尺度	1:10	サイズ	A3	リンナイ株式会社

A00