（単位：mm）

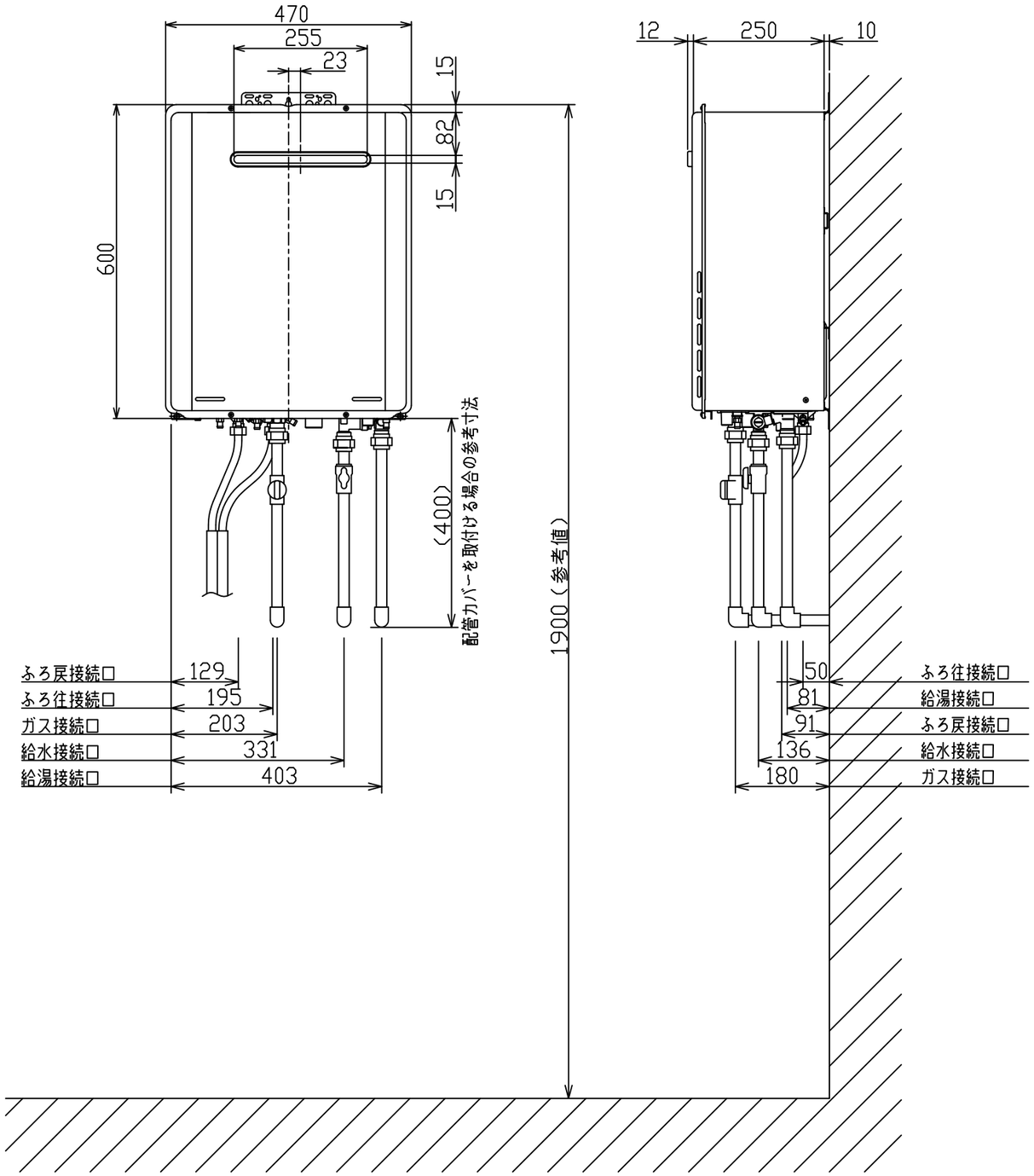


※外壁強度が給湯器の取付けに十分でない場合

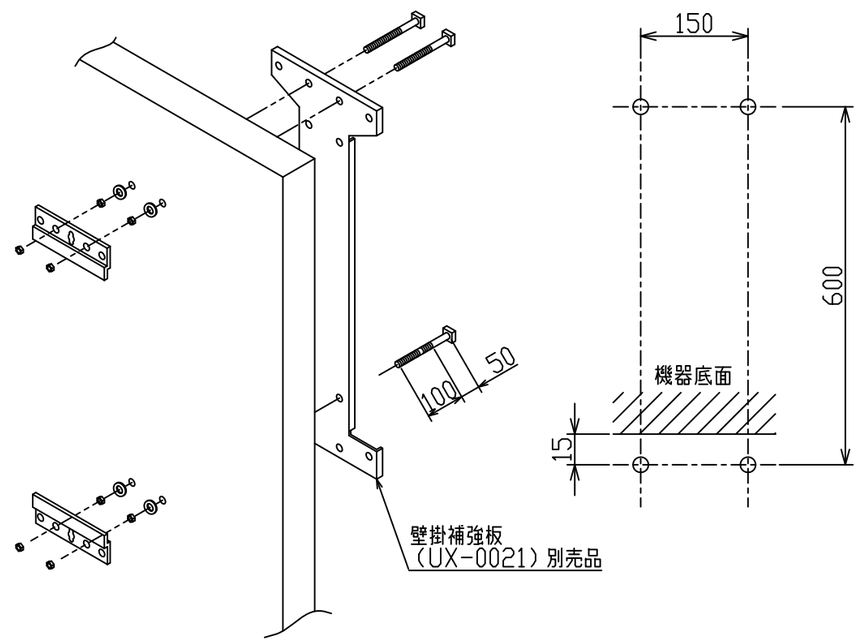


| | | | | | | |
|---|---|---|---|---|---|---|
| 名称 | 屋外標準設置図 | | | | | |
| 型式 | RUF-TE2400AW(A),TE2003AW(A)<br>RUF-TE2400SAW(A),TE2003SAW(A) | | | | | |
| 作成 | 2013. 1 | 尺度 | 1/10 | サイズ | A3 | リンナイ 株式会社 |

A00