（単位：mm）

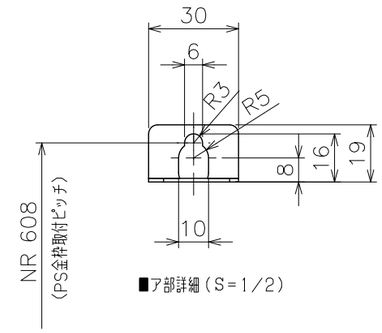

■ア部詳細（S＝1／2）

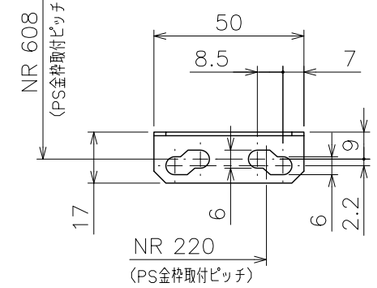

■イ部詳細（S＝1／2）

A	R3／4（R1／2）

（　　）内は15A仕様

（機器上方よりの透視図）

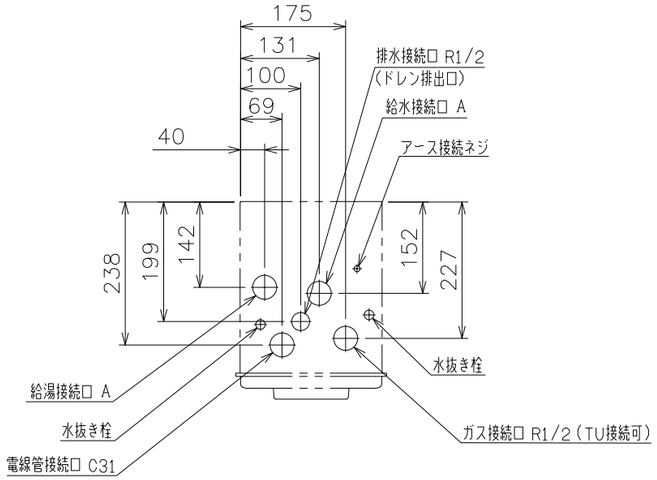

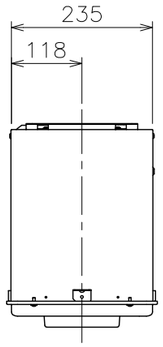

■底板よりの各種継手高さ

給水接続口	58
給湯接続口	45
ガス接続口	56
電線管接続口	24
排水接続口	30

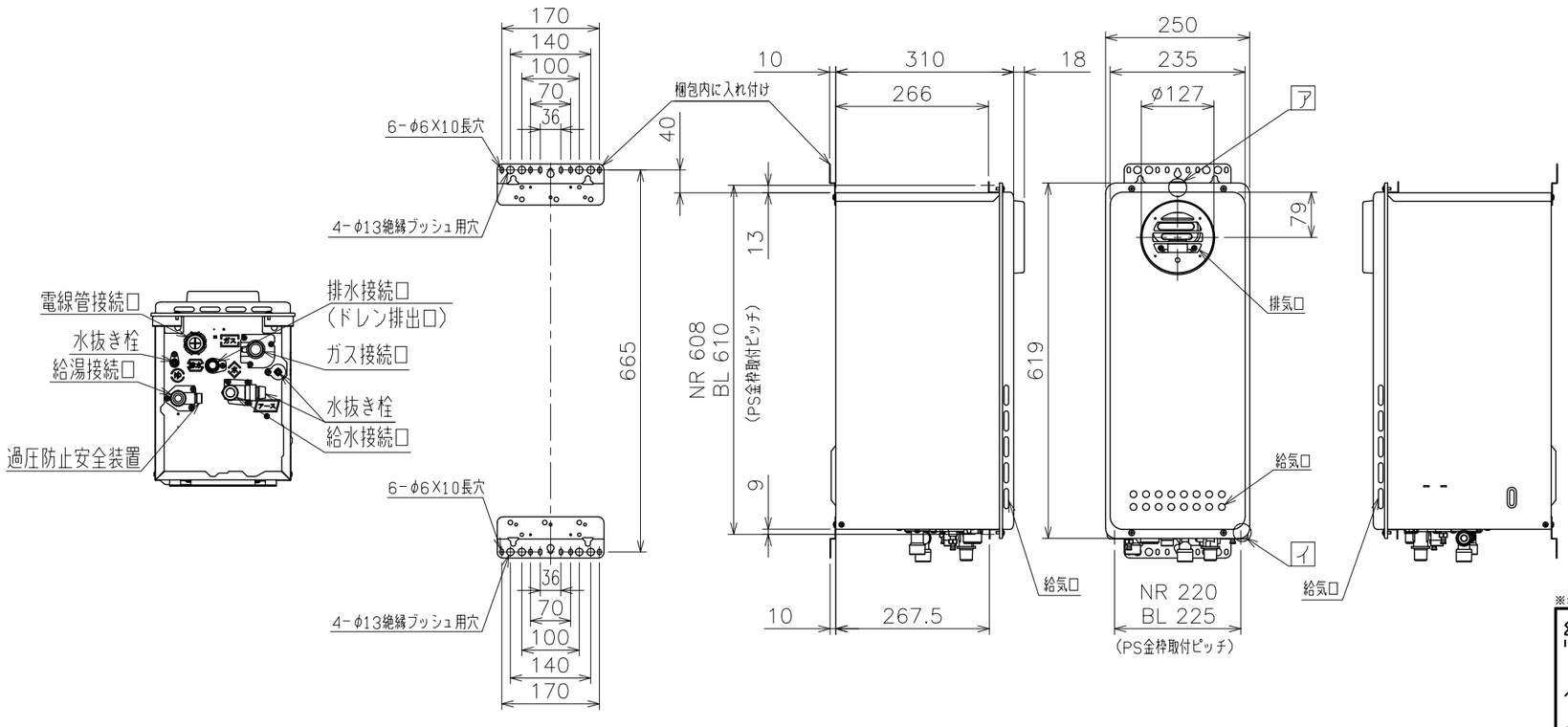

■仕様表

項目		仕様	
製品名		GQ−C2038WXS BL 20A	GQ−C2038WXS BL 15A
型式		GQ−C2038WXS	
種類	設置の方式	屋外壁掛設置形・PS標準設置	
	給排気方式	強制排気式（押し込み）	
点火方式		電子イグナイタによるダイレクト点火	
給湯能力制御方式		FF+FB+水比例制御（水量サーボ）+Q機能	
使用水圧		98.1～981kPa（1.0～10.0kgf／cm²）	
最低作動流量・水圧		3.5L／min・9.81kPa（0.1kgf／cm²）	
外形寸法		高さ619mm×幅250mm×奥行310mm	
質量（本体）		21.5kg（満水時23.0kg）	
接続口径	給水・給湯	R3／4（20A）	R1／2（15A）
	ガス	R1／2（15A）（TU接続可）	
	ドレン排水	R1／2（15A）	
電気関係	電源	AC100V（50／60Hz）	
	消費電力	41W 凍結予防ヒータ：146W	
	待機時消費電力	約1.1W	
	電源コード長さ	約1.8m（機器外長さ）	
材質	本体外装	亜鉛メッキ鋼板・粉体塗装	
	排気口	ステンレス	
	熱交換器	銅、ステンレス	
本体外装色		GQホワイト（近似色：マンセルNo.9.3YR8.4／1.0）	
エネルギー消費効率		95.0%	
騒音値（最大時：Aレンジ）		49dB以下（無響音室での測定値）	
排気温度		100℃以下	
ドレン排水量		最大約100cc／min	
中和方式		$CaCO_3$ による中和、PH値5.8～8.6	
安全装置		立消え安全装置（フレームロッド）、過熱防止装置（温度ヒューズ） 残火安全装置（バイメタルスイッチ）、過圧防止安全装置（スプリング式） 凍結予防装置（水抜き栓・電気ヒータ） 漏電安全装置（高速型）、沸騰防止装置、過電流防止装置 空だき安全装置（バイメタルスイッチ）、ファン回転検出装置 誘導雷保護装置（ZNR） 空だき防止装置（水量センサ） 中和器詰り検出装置、高温出湯防止装置	
ソーラー接続		不可	
付属部品		取付けネジ類一式、本体取付板	
別売品		〈オートストップなしタイプのリモコン〉 台所リモコンRC−7606M、浴室リモコンRC−7606S 〈オートストップありタイプのリモコン〉 台所リモコンRC−7607M、浴室リモコンRC−7607S 増設リモコンRC−8001A,−8001B（防水形） 排気自在カバーFL1、配管カバーH38−K、据置台D64	

■能力表（JIS S 2075,JIS S 2109に基づく性能値）

項目			能力最大	能力最小
給湯	標準ガス消費量	都市ガス	36.7kW（31,600kcal／h）	4.42kW（3,800kcal／h）
		LPガス	36.7kW（2.62kg／h）	4.42kW（0.316kg／h）
	出湯量	水温＋25℃	20L／min	
		水温＋40℃	12.5L／min	
	給湯能力		2.4～20号	
	湯温調節範囲		37～48,60,75℃（14段階）	
最大ガス消費量			36.7kW（都市ガス：31,600kcal／h、LPガス：2.62kg／h）	

※ガス消費量（都市ガス）、出湯量、給湯能力はガス種13Aの値です。ガス種により若干異なります。

■浴槽への給湯時間

季節	上昇温度	お湯はり所要時間		
		160L（1人用浴槽）	180L（1.5人用浴槽）	210L（2人用浴槽）
春・秋	15℃→42℃	約8分	約9分	約11分

※ガス種13Aの値です。ガス種により若干異なります。

機構承認番号	−
給水装置認証登録番号	OW1014

■固定仕様と付属部品諸元

固定場所	部材仕様（付属部品）	設置種別	固定本数	引張耐力
木壁固定	丸木ネジ（JIS）φ4.8×38	壁掛け	4	0.3kN/本以上（木下地15mm）
		据置（上部固定有り）	2	0.2kN/本以上（木下地12mm）
RC・ALC壁固定	丸木ネジ（JIS）φ4.8×38 フィッシャープラグSX 6×30	壁掛け	4	0.3kN/本以上（左記の木ネジとプラグとの組合せ時）
		据置（上部固定有り）	2	
PS固定	小ネジM5×12	PS標準	3	0.5kN/本以上

※本製品の設置・転倒防止の措置は、国土交通省告示第1447号「建築設備の構造耐力上安全な構造方法を定める件の一部を改訂する件」に対応しています。

※各特性値及び付属部品、別売品は予告なく変更する事があります。

注記	
※この機器は側面近接10mmに対応しています。 ※生産ガス種は都市ガス12A,13A、LPガスのみです。 ※この機器は燃焼時に「排水接続口」からドレン水が排出されます。必ず排水配管を設置し、排水口まで配管してください。	適応金枠参考図面 標準設置形Ⅱ型（図番W−00−0346）

納入仕様図						
製品名	GQ−C2038WXS BL 20A GQ−C2038WXS BL 15A	潜熱回収型				
図名	名称寸法図					
尺度	1／10	原紙サイズ	A3	図番	WN−15−0769	
作成	2016. 6.27	調整	A	2017. 4.20	株式会社ノーリツ	