仕様表		
外形寸法(mm)		高さ269X幅446X奥行539
質量(kg)		7.5
ガス接続		15A(1/2B)鋼管または金属可とう管
ガス消費量(13A)	左前コンロ	3.50kW (3010kcal/h)
	右後コンロ	2.97kW (2550kcal/h)
	全点火時	5.82kW (5010kcal/h)
電源		DC3V(単1形乾電池2個)
コンロ温度センサー		全バーナー
トッププレートの種類		ホーロー仕上げ
防火性能評定		有

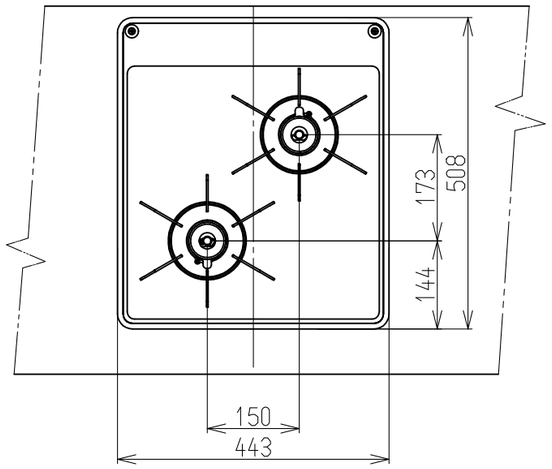

C部詳細

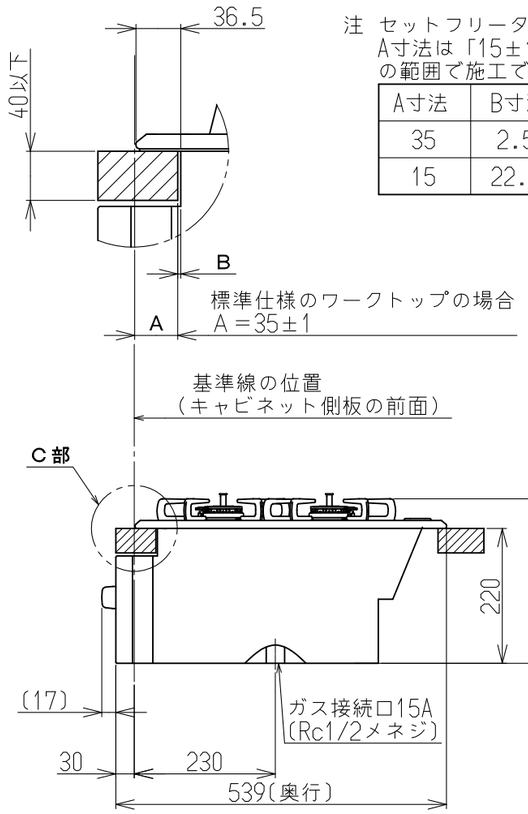

注 セットフリータイプなので
A寸法は「15±1～35±1」
の範囲で施工できます。

A寸法	B寸法
35	2.5
15	22.5

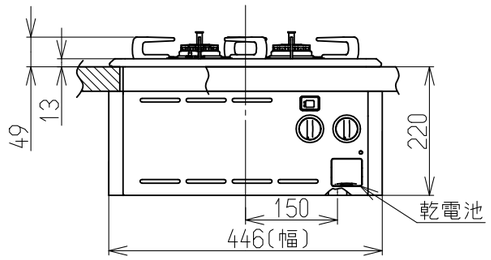

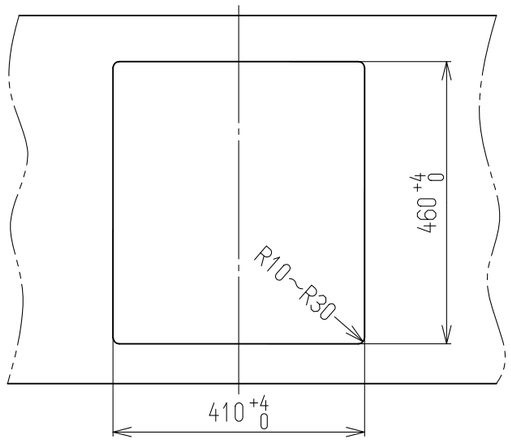

ワークトップ切り込み寸法

No	配管仕様
①	ガス管1/2"
②	ガス栓1/2"
③	エルボ1/2"
④	ニップル1/2"
⑤	金属可とう管

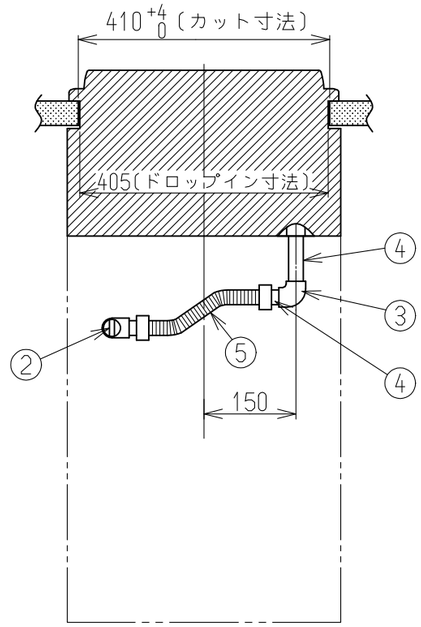

正面図

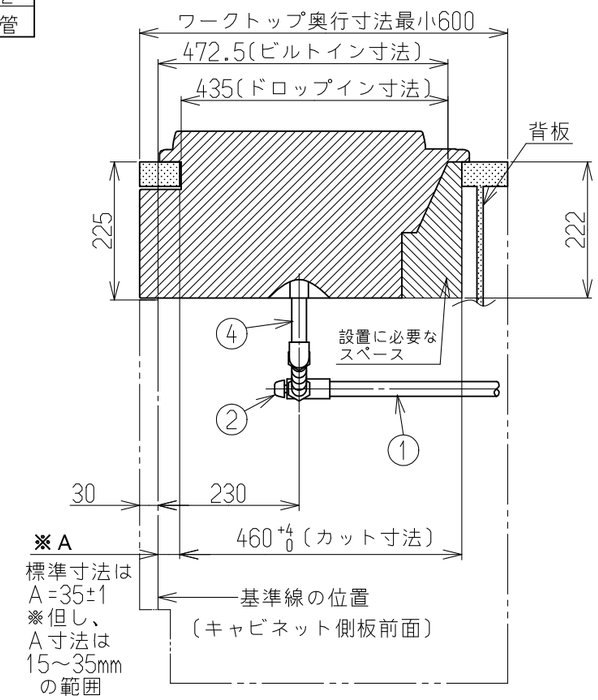

側面図

設置・配管施工例図

※本体高さは220 +1 -2 です。

名称	外観図				品名	二口 ガスビルトインコンロ
型式	RBT2K3HS					
作成	15.10.19	尺度	1:10	サイズ	A3	リンナイ株式会社