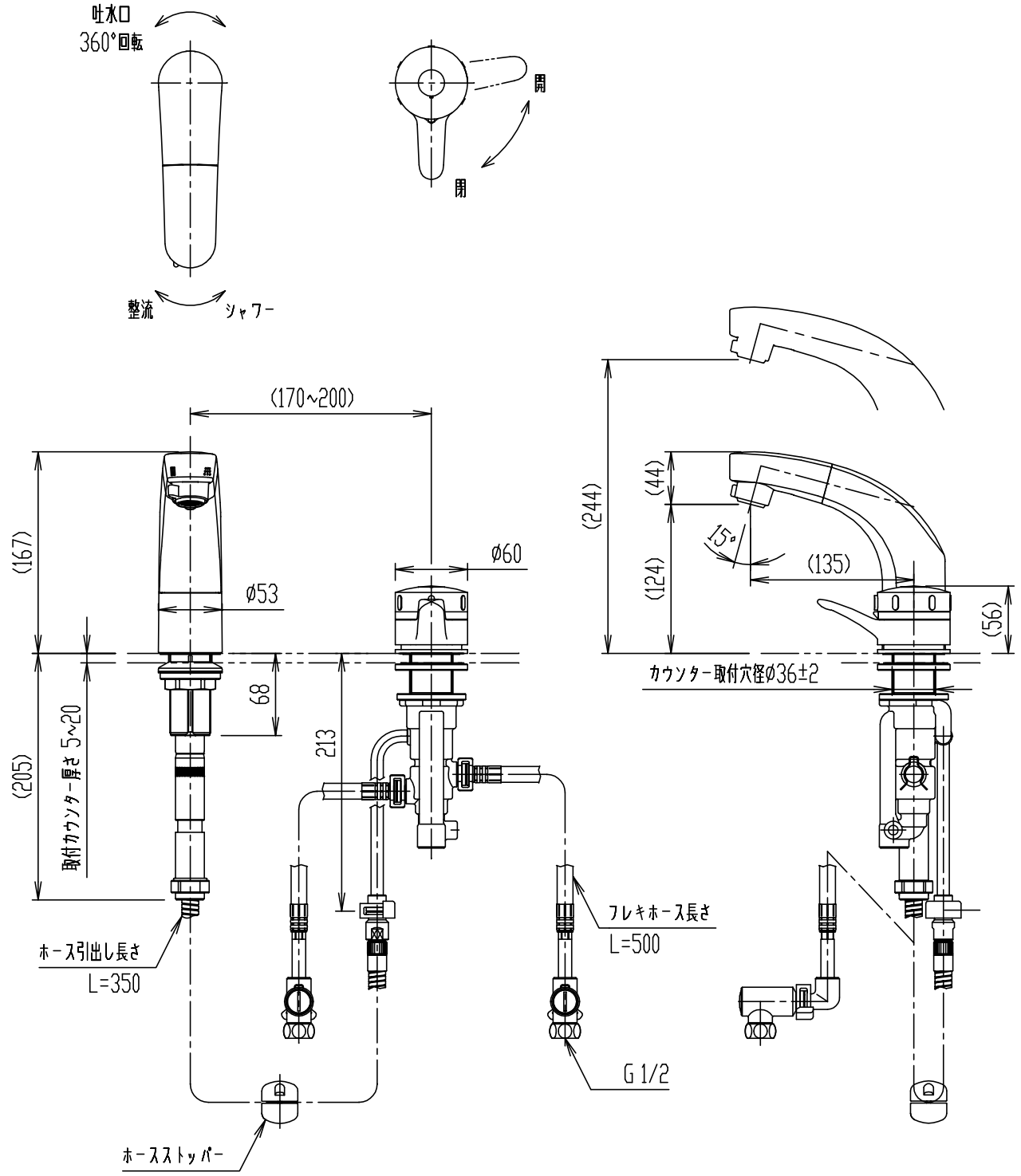

・カウンター穴あけ寸法は、φ36±2で行って下さい。

日付	2013.02.01	尺度	1:5	製図	野田	検図	橋本	品番	SF-815T
図番	XK-SF815-0001A							品名	ホース収納式サーモスタット付洗髪シャワー水栓(13)
備考									株式会社 LIXIL